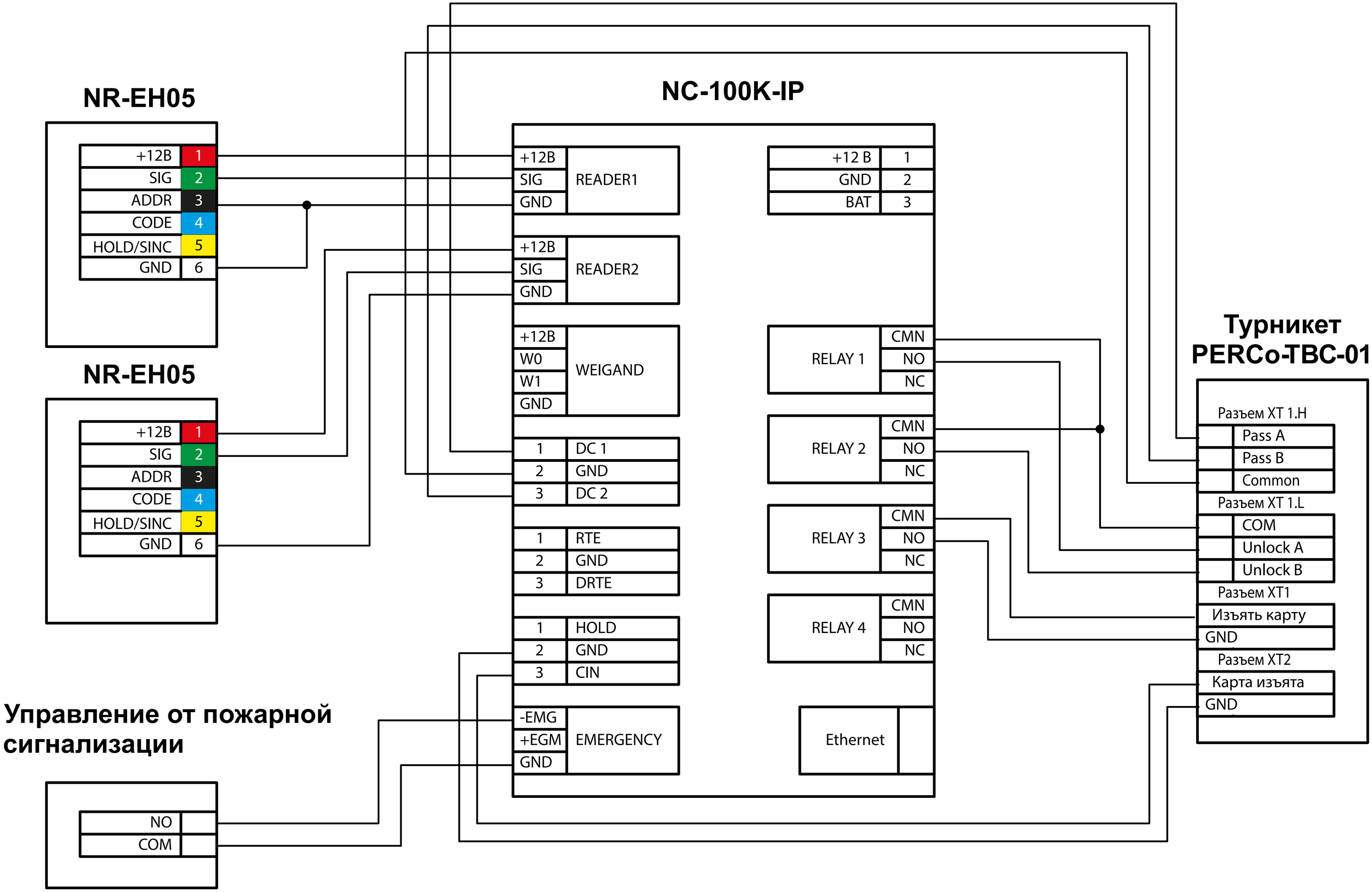
NR-EH05
+12В 1
SIG 2
ADDR 3
CODE 4
HOLD/SINC 5
GND 6
NR-EH05
+12В 1
SIG 2
ADDR 3
CODE 4
HOLD/SINC 5
GND 6
NC-100K-IP
+12В
SIG
GND
READER1
+12В
SIG
GND
READER2
+12В
W0
W1
GND
WEIGAND
1 DC 1
2 GND
3 DC 2
1 RTE
2 GND
3 DRTE
1 HOLD
2 GND
3 CIN
-EMG
+EGM
GND
EMERGENCY
+12 В 1
GND 2
BAT 3
RELAY 1
CMN
NO
NC
RELAY 2
CMN
NO
NC
RELAY 3
CMN
NO
NC
RELAY 4
CMN
NO
NC
Ethernet
Турникет
PERCo-TBC-01
Разъем XT 1.H
Pass A
Pass B
Common
Разъем XT 1.L
COM
Unlock A
Unlock B
Разъем XT1
Изъять карту
GND
Разъем XT2
Карта изъята
GND
Управление от пожарной
сигнализации
NO
COM